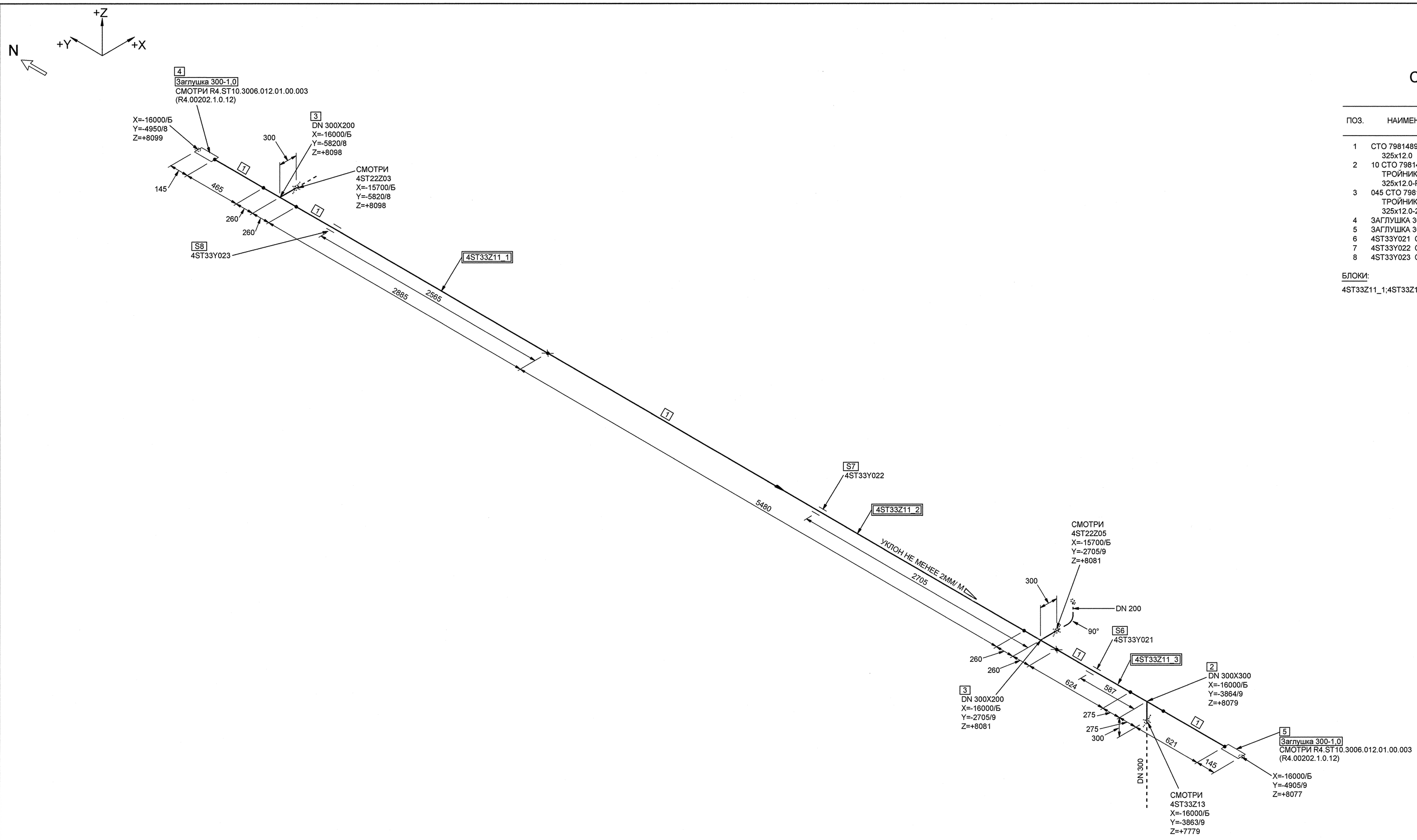

СПЕЦИФИКАЦИЯ ДЕТАЛЕЙ И ОПОР

ПОЗ.	НАИМЕНОВАНИЕ	КОЛ.	МАТЕРИАЛ	МАССА ЕД-ЦЫ, кг
1	СТО 79814898 109-2009 ТРУБА 325x12.0	10.075 М	08Х18Н10Т ГОСТ 9940-81	93.20
2	10 СТО 79814898 124-2009 ТРОЙНИК РАВНОПРОХОДНЫЙ Т 325x12.0-PN 25	1	08Х18Н10Т СБОРНЫЙ	58.80
3	045 СТО 79814898 125-2009 ТРОЙНИК ПЕРЕХОДНЫЙ Т 325x12.0-220x7.0-PN 25	2	08Х18Н10Т СБОРНЫЙ	50.10
4	ЗАГЛУШКА 300-1,0	1	СБОРНЫЙ	26.71
5	ЗАГЛУШКА 300-1,0	1	СБОРНЫЙ	26.71
6	4ST33Y021 ОПОРА СКОЛЬЗЯЩАЯ	1		-
7	4ST33Y022 ОПОРА СКОЛЬЗЯЩАЯ	1		-
8	4ST33Y023 ОПОРА СКОЛЬЗЯЩАЯ	1		-

БЛОКИ:

4ST33Z11_1;4ST33Z11_2;4ST33Z11_3

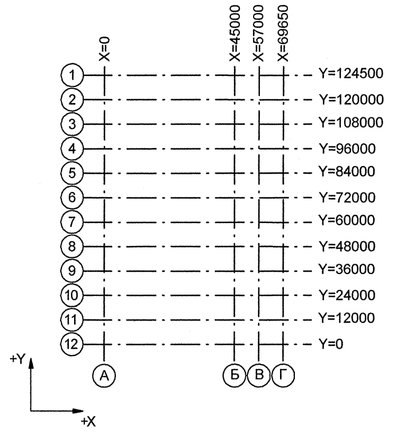

Номер трубопровода - II
Подведомственность - ПБ 03-585-03
Категория трубопровода по ПБ 03-585-03 - V В
Класс безопасности по НП-001-97 - 4
Категория сейсмостойкости по НП-031-01 - III
Рабочие параметры: Рр= 0.44 МПа, tр=40°С
Среда- Химобессоленная вода
Параметры гидроиспытания: Рг=0.57 МПа, tг=5-40 °С

4TG11201_01	—	4	DN 100	Z+ 2700 X+ 175 Y- 2775	4TG11W01/N1				S8 4TG11Y01/PT-997				4TG11J01/ ТГ-235
Код блока	Трубопроводы проектируемые	Позиция детали	Условный проход	Координаты элементов в здании	Код оборудования/ Номер патрубка	Шов заводской	Шов монтажный	Резьбовое соединение	Позиция опоры Код опоры / код проходки	Направление среды	Переход	Штуцер	Код герметичной проходки/ код проходки

ДОПОЛНИТЕЛЬНЫЕ ПОДПИСИ

ДОПОЛНИТЕЛЬНЫЕ ПОДПИСИ

Взам. инв. N

Подп. и дата

Инв. N подл. | R4.00202.1.0.12

АРХИВНЫЙ ЭКЗЕМПЛЯР

Изм.	Кол.уч.	Лист	№ док.	Подпись	Дата
Инженер 3 к.		Новожилова			
Пров. инж. 2 к.		Соколова			
Нач. группы		Морозова			
Н. контр		Красноярова			

Инв. № подл. R4.00202.1.0.12
Лист 14

R4.ST10.3011.012.01.00.003

Ростовская АЭС Блок 4

Главный корпус
Машинное отделение (ДО, ЭЭТУ)
Трубопроводы замкнутого контура ОГЦ

Стадия	Лист	Листов
Р	1	1

Изометрический чертеж
4ST33Z11

ОАО "НИАЭП" 2012

Формат А1